ԿՏՐՎԱԾՔ Ա - Ա

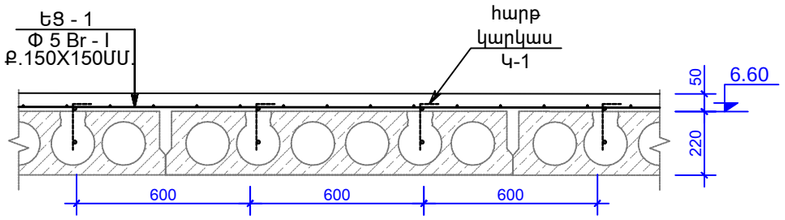

ԵՌԱԿՑԱԾ ԱՄՐԱՆԱՅԻՆ ՑԱՆՑ

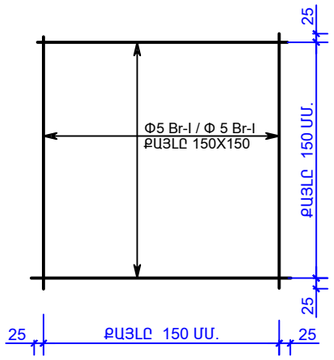

ԿՏՐՎԱԾՔ Գ - Գ

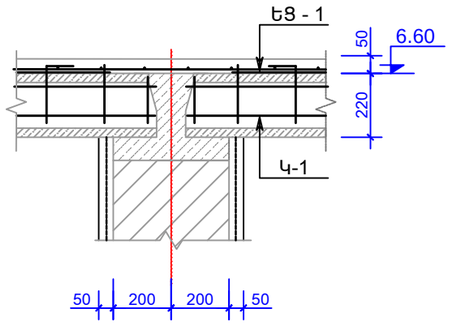

ԿՏՐՎԱԾՔ Բ - Բ

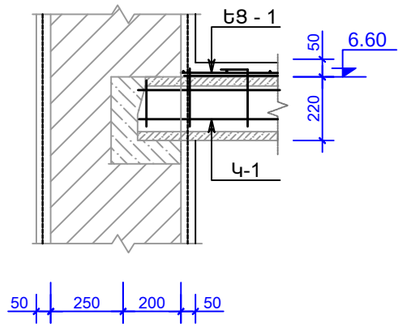

ՆՅՈՒԹԵՐԻ ԾԱԽՍԻ ՄԱՍՆԱԳԻՐ

ԴԻՐՔ	ՆՇԱՆԱԿՈՒՄ	ԱՆՎԱՆՈՒՄ	ՔԱՆԱԿ ՀԱՏ	ԷԼԵՄԵՆՏԻ ՔԱՇԸ	ԷԼԵՄ.ՔԱՇԸ ԿԳ	
		ԾԱԾԿԵՐԻ ՈՒԺԵՂԱՑՈՒՄԸ				
		3.30 ՆԻՇԻ ՎՐԱ				A500c 2310.00 Br - I 1276.00
1	ՀԱՐԹ ԿԱՐԿԱՍ Կ-1	Ø 10 A500c L = 5700ՄՄ.	140	16.50ԿԳ.	2310	
2	ԵՑ - 1	Ø5Br-I/150Χ150/ ∑ S=580 Մ².		2.20ԿԳ.	1276	
	ԲԵՏՈՆ B 20 ԴԱՍԻ, V = 26.0+17.50=43.50Մ ³.					
	Ե/Բ ԳՈՏԻ -ՊԱՐԱՊԵՏ					
3		Ø10A500c L = 1250ՄՄ.	90	0.80ԿԳ.	72	A500c 592.00 Ac-I 397.00
4		Ø16A500c L = 328ԳԾ.Մ	-	-	520	
5		Ø8Ac-I L = 1700ՄՄ.	320	0.70ԿԳ.	224	
6		Ø8Ac-I L = 650ՄՄ.	700	0.20ԿԳ.	140	
7		Ø8Ac-I L = 1300ՄՄ.	60	0.55ԿԳ.	33	
	ԲԵՏՈՆ B 20 ԴԱՍԻ, V = 12.00Մ ³.					
ԱԿՈՍՆԵՐԻ ԲԱՑՈՒՄ ԾԱԾԻ ՍԱԼԵՐՈՒՄ, ∑ L = 800 Մ,b=100ՄՄ,h=50ՄՄ						

ԿՏՐՎԱԾՔ 1 - 1

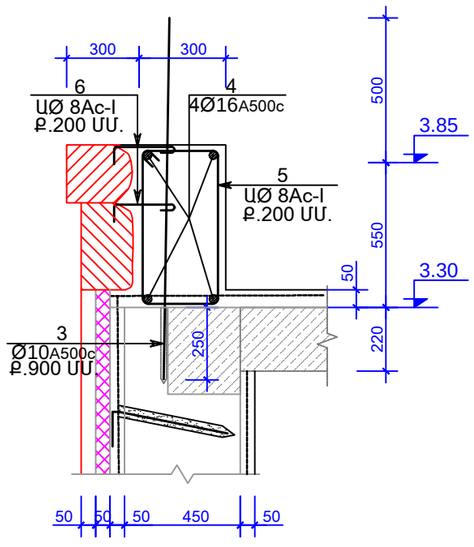

ԿՏՐՎԱԾՔ 2 - 2

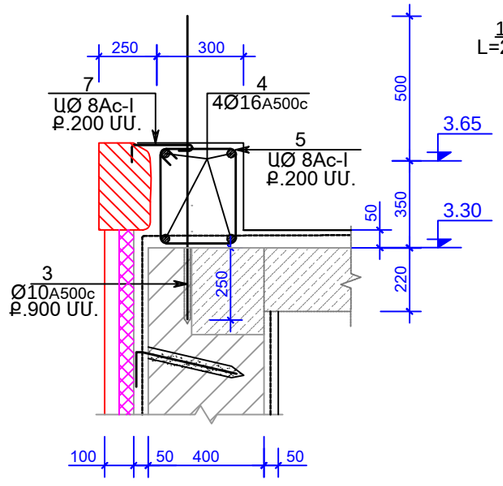

ՀԱՐԹ ԿԱՐԿԱՍ Կ-1 G= 16.50ԿԳ

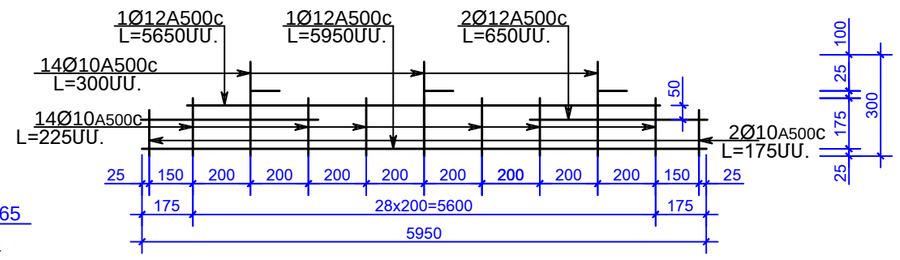

ԴԻՐՔ	ԷՍՔԻԶ
5	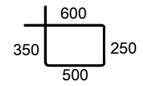
6	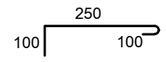
7	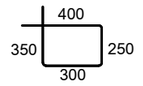

ı Í	Մ.Հուսնյան		TSH-14 ԱՆՈՒՇԱՎԱՆԻ ՄԱՆԿԱՊԱՐՏԵԶԻ ՎԵՐԱԿԱՌՈՒՑՈՒՄ		
Æ	Ն.Ստեփանյան				
´ ´ Ø	Հ.Կարապետյան		È È	È	È È
Ë Ø	Ն.Ստեփանյան			Կ - 08	42
			ԿՏՐՎԱԾՔ Ա - Ա -:- Բ - Բ ՆՅՈՒԹԵՐԻ ԾԱԽՍԻ ՄԱՍՆԱԳԻՐ	ՄԱՌԱ ԵՎ ԴՈՒՍՏՐԵՐ» ՍՊԸ	